2HB530-7AA11-1.3KW-220V

安装尺寸图

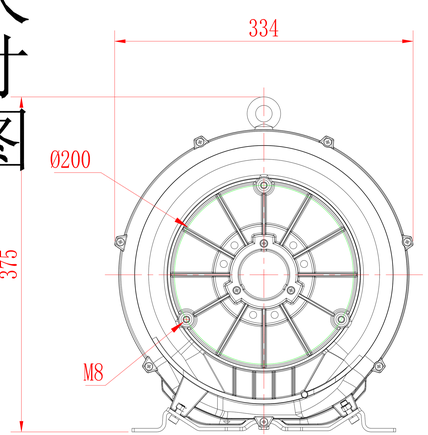

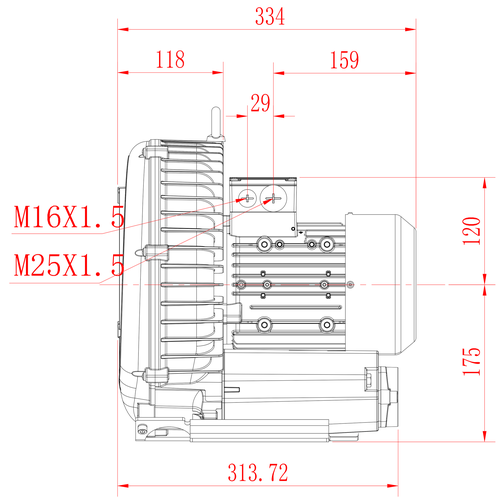

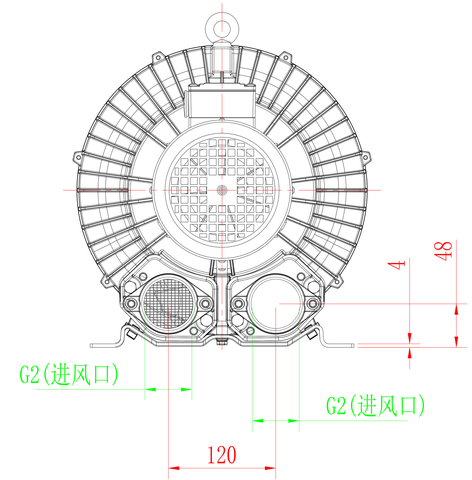

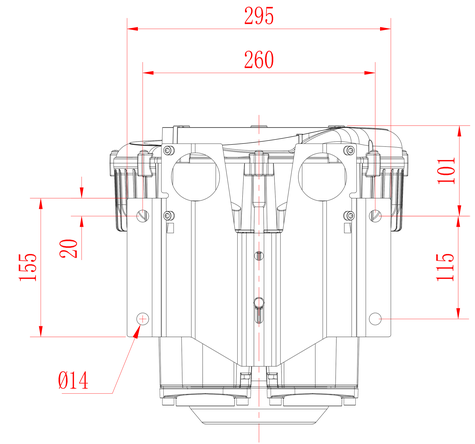

柯尔斯德				材质	重量	比例	视角
设计				柯尔斯德环保风机			
校核							
审核	签字	日期	备注				