2HB 530-7AH26-1.6KW-380V

安装尺寸图

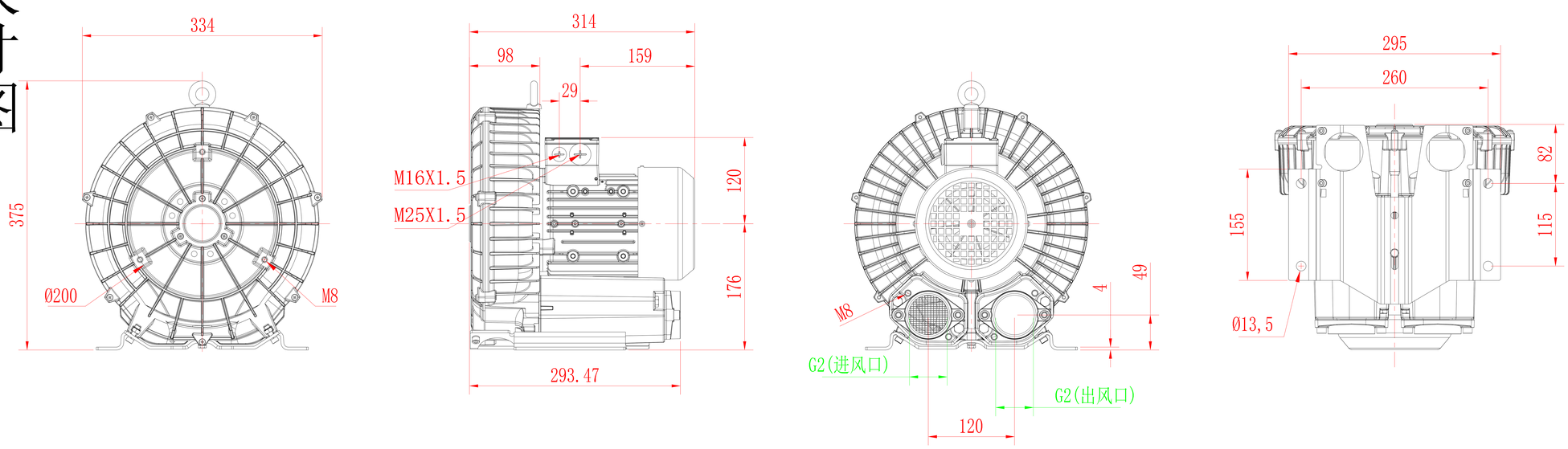

				材质	重量	比例	视角
设计				柯尔斯德环保风机			
校核							
审核	签字	日期	备注				