2HB590-7AH06
-0.85KW
安装尺寸图

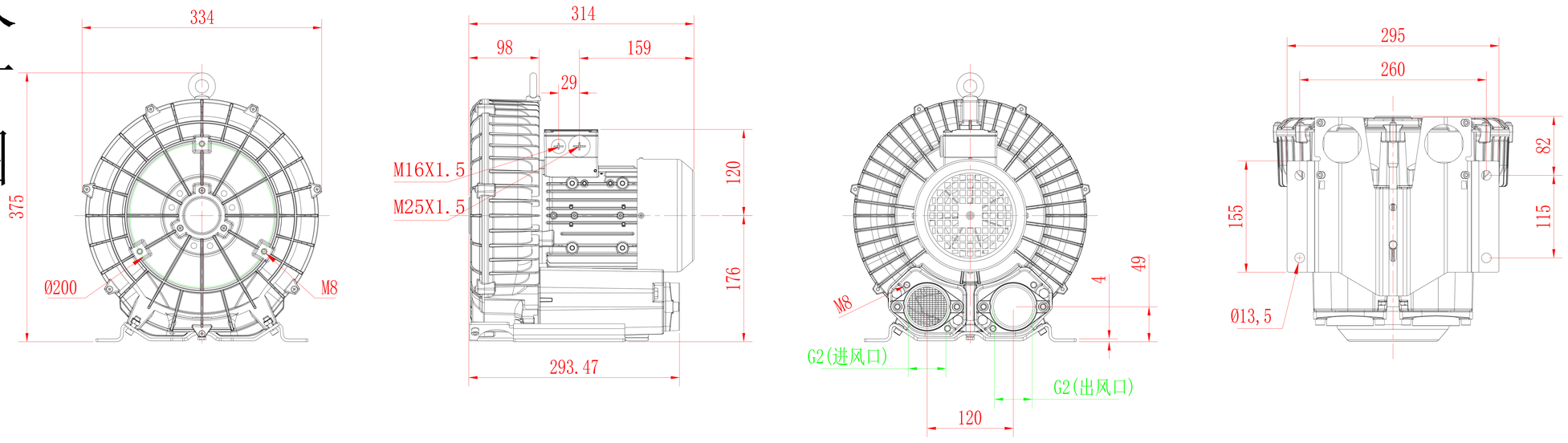

				材质	重量	比例	视角
设计				柯尔斯德环保风机			
校核							
审核	签字	日期	备注				